EBERLE

Universal-Temperaturregler UTR (2 in einem)*

Merkmale

- Zur universellen Anwendung auch in rauher Umgebung wie Schwimmbädern, Industrie, Landwirtschaft, Gärtnerei usw.
- Schutzart IP 65
- 16 A (AC 250 V) direkt schaltbar
- Zum Schalten von Schutzkleinspannung (SELV) geeignet
- Hysterese (Schalttemperaturdifferenz 1 ... 10 K bzw. 1 ... 20 K einstellbar
- Temperaturabsenkung über externe Schaltuhr möglich
- Verwendbar sowohl für Heizen als auch für Kühlen
- Temperaturbereich –40 ... 160 °C aufgeteilt auf 4 Gerätevarianten
- Temperaturfühler für unterschiedliche Anforderungen, bis max. 100 m verlängerbar
- Zustandsanzeige für Relais EIN und Fühlerdefekt
- Fühler identisch mit ITR 3 (ITR 5)
- Umrüstung auf Inneneinstellung einfach möglich, dadurch verringerte Lagerhaltung*

invensys

Technische Daten

Bestellbezeichnung	UTR ...
EDV-Nr.	0524 72 ...
Versorgungsspannung	AC 230 V (207 ... 244 V), 50/60 Hz
Schaltstrom (bei AC 250 V)	max. 16 A cos φ = 1; 4 A cos φ = 0,6
Schaltkontakt	Relais Wechsler, potentialfrei
Regelverfahren	2 Punkt-Regler
Hysterese (Schalttemperaturdifferenz)	einstellbar, 1 ... 10 K bis 100 °C
	1 ... 20 K ab 100 °C
Temperaturabsenkung	ca. 5 K fest, gesteuert durch externe Schaltuhr
Temperaturfühler	für Luft, Rohre, universelle Anwendungen,
	Außenmontage; verlängerbar bis max. 100 m
Leistungsaufnahme	ca. 4 VA
Anschlüsse	2 x PG 11, 1 x PG 16
Schutzart Gehäuse	IP 65
Schutzklasse	II
Umgebungstemperatur	– 20 ... 40 °C
Lagertemperatur	– 40 ... 70 °C
Gewicht	ca. 440 g

Steuergeräte	Temperatur-Einstellbereiche	Fühler			
		Standard	Rohranleger	Luftmessung	Außenmontage
UTR /20	– 40 °C ... 20 °C	F 894 002	F 892 002	F 893 002	F 897 001
UTR /60	0 °C ... 60 °C	F 891 000	F 892 002	F 893 002	F 897 001
UTR /100	40 °C ... 100 °C	F 894 002	F 892 002	F 893 002	–
UTR /160	100 °C ... 160 °C	F 894 002	–	–	–

Maße der Fühler bitte dem Katalog „Haustechnik und Industrieprogramm“ entnehmen

Achtung: Bei Bestellung immer 2 Positionen angeben, Steuergerät und Fühler

Schaltbild

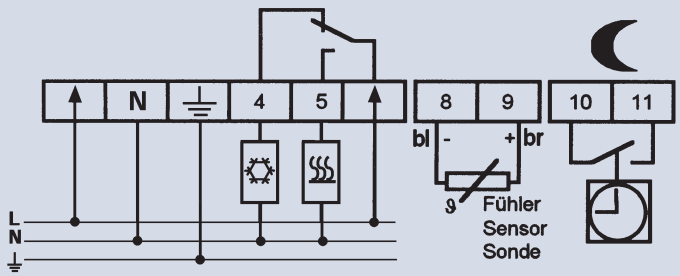

Maße

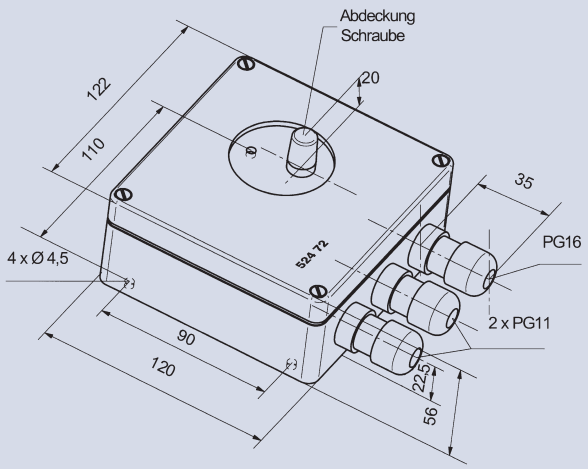

EBERLE Controls GmbH · Postfach 13 01 53 · D-90113 Nürnberg
Telefon 09 11 / 56 93 - 0 · Fax 09 11 / 56 93 - 214

U 468 931 002 631 – 10.98 · Änderungen vorbehalten